ՄԻԱՋՈՒՅԼ ՃԱՃԿԻ ՍԱԼԻ ԻՐԱԿԱՆԱՑՄԱՆ ՄԱՍՆԱԳԻՐ

ՁՈՂ N	ՆՇԱՆԱԿՈՒՄ	ԱՆՎԱՆՈՒՄ		ԵՐԿԱՐ ՄՄ	nxL Մ	ԾԱՆՈԹՈՒԹՅՈՒՆ
1	2	3	4	5	6	7
		ՄԾՍ-1 ⋚				
8		Φ20A500c ⋚ L=576.0 մ	-	-	576.0	1420.5
9		Φ10A500c L=1956.0 մ	-	-	1956.0	1206.8
10		Φ8AI L=1100	564	1100	620.4	245.0
11		Φ8AI ք. 300 շախմ. L=270	4522	270	1221.0	482.3
		ԲԵՏՈՆ B20 V=19.8մխ				

ԱՇԽԱՏԱՆՔԱՅԻՆ ԾԱՎԱԼՆԵՐԻ ՄԱՍՆԱԳԻՐ

N	ԱՆՎԱՆՈՒՄԸ	Չ/Մ	ՔԱՆԱԿԸ
1	Ե/բ հեծանի բետոնի քանդում 500x500x500	խմ	0.25
2	Ե/բ հեծանի և սյան հանգույցի բետոնի քանդ.	խմ	1.85
3	Հանգույցների բետոնացում B 20 դ բետոնով	խմ	3.1
4	Ե/բ հիմնային հեծ.բետոնի քանդ. մասնակի	խմ	2.1

Բացվածքի բացում 30մմ հաստ. պատի պանելի մեջ 8 հատ
պատուհանի համար , և 8 հատ դռան համար ------19.0 քմ/ 5.7 խմ
Անկյունակ 45x45x5 L=150 մմ, 36 հատ --------18.0 կգ

Պատի պանելի ամրացման հանգույց

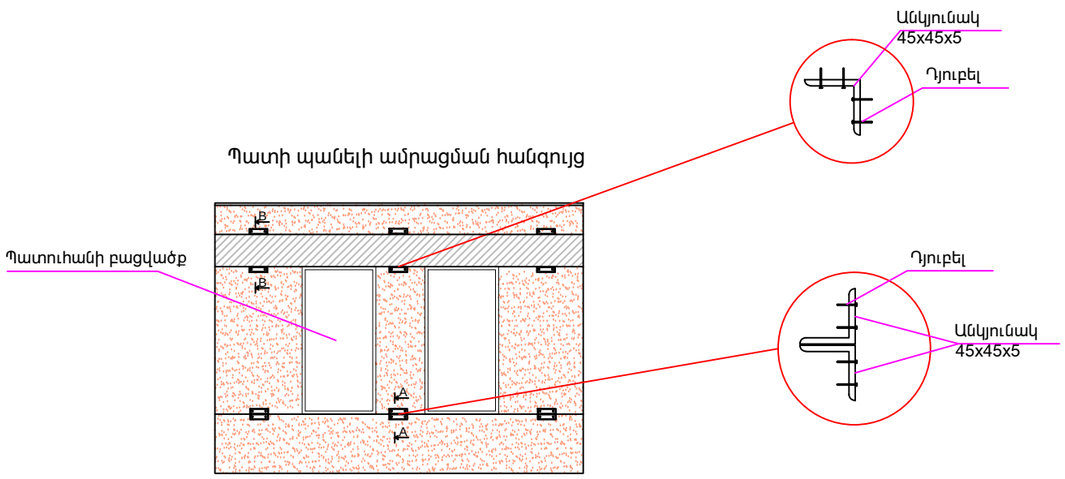

Պատուհանի բացվածքի բացման հանգույց
տուֆից պատի մեջ Մ 1:30

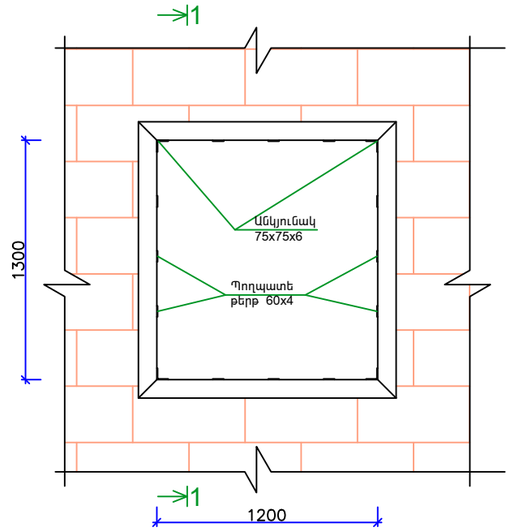

Կտրվածք 1-1

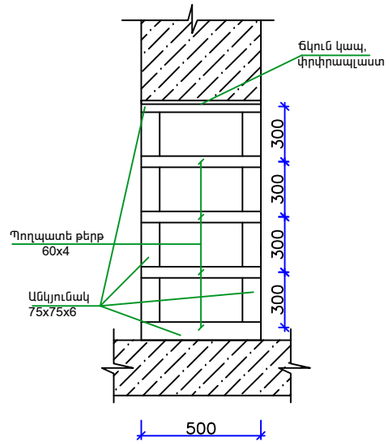

Պատուհանի բացվածքի բացման հանգույց
տուֆից պատի մեջ 9 հատի համար

N/N	Անվանումը	Չափման միավոր	Քանակը
A	Բացվածքի բացում 500 մմ տուֆե պատի մեջ	քմ/խմ	14/7.0
B	Անկյունակ 75*75*6 108 գծմ	կգ	423.0
C	Պողպատե թերթ 60*4 54 գծմ	կգ	108.0
D	Ց/ավազե սվաղ ցանցի վրա	քմ	25.2
E	Ցանց Φ 1.5 մմ բջիջ 20*20	կգ	34.6

A-A 1:25

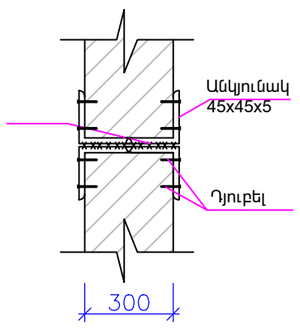

B-B 1:25

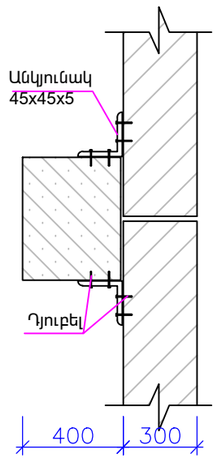

			Հայաստանի Հանրապետության քննչական կոմիտեին հանձնված՝ Երևան քաղաքի Գարեգին Նժդեհի 27 հասցեում գտնվող մասնաշենքի վերակառուցման նախագիծ			
ՏՆՕՐԵՆ	Ն. ՍԱՐԳՍՅԱՆ					
ԿՈՆՍՏՐՈՒԿՏՈՐ	Հ. ՄԵՍՐՈՊՅԱՆ		ԿՈՆՍՏՐՈՒԿՏՈՐԱԿԱՆ ՄԱՍ	ՓՈՒԼ	ԹԵՐԹ	ԹԵՐԹԵՐ
				ԱՆ	Կ-9	9
			ԱՇԽԱՏԱՆՔԱՅԻՆ ԾԱՎԱԼՆԵՐ	«ՍԱՐԳԻՍ ԵՎ ՄԱՐԻԱՆՆԱ» ՍՊԸ		